VÝKRES DEMOLICE OBJEKTU
M 1:50

LEGENDA:

DEMOLICE

OPRAVÍ SE

PODÉLNÝ ŘEZ
M 1:50

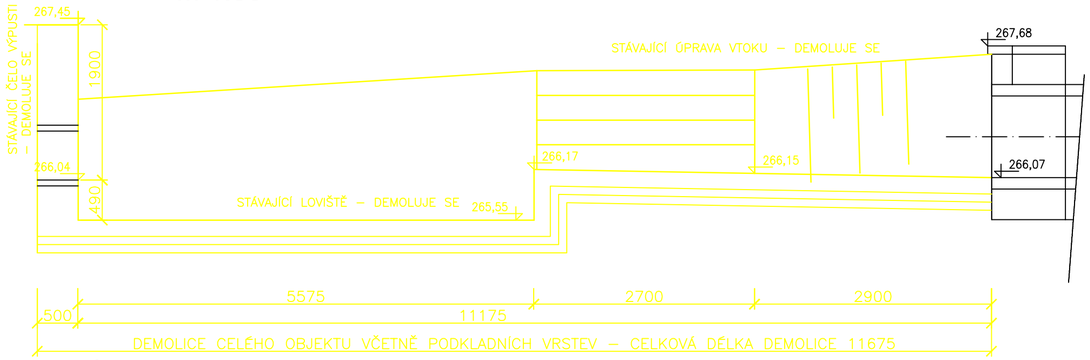

ŘEZ B-B´
M 1:50

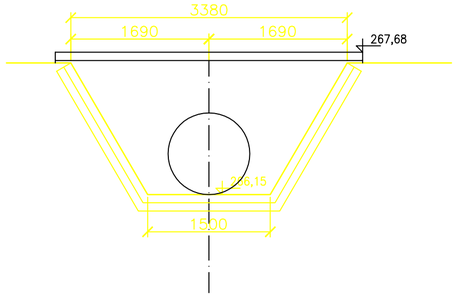

ŘEZ A-A´
M 1:50

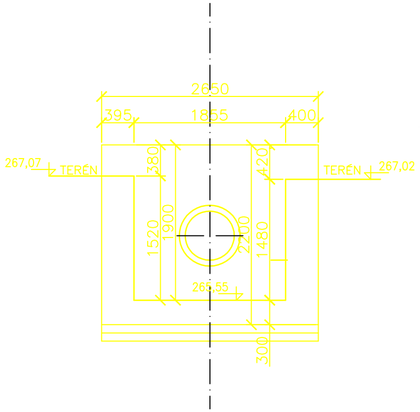

PŮDORYS
M 1:50

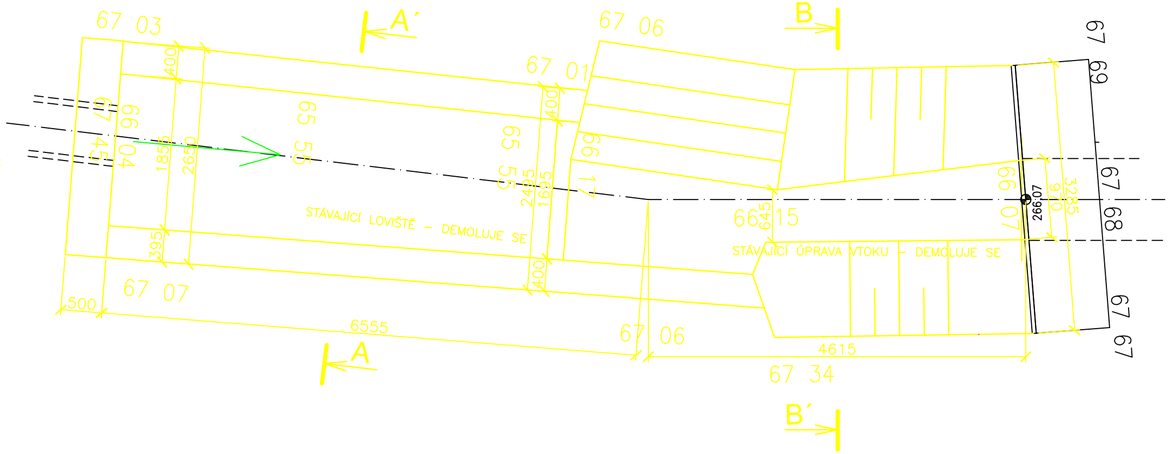

PROJEKT IV	PROJEKT IV CZ PLUS, s.r.o. IČO:24168955 PROJEKTOVÝ A INŽENÝRSKÝ ATELIER, BASSOVA 98/8, PRAHA 9–VYSOČANY, 190 00 Tel.: 222 584 265, 222 591 383, email: info@projektiv.cz		
ZODP. PROJEKTANT	VYPRACOVAL	KONTROLOVAL	HLAVNÍ INŽENÝR PROJEKTU :
ING.JAROSLAV KNOTEK	ING.JAN CHUDÝ	ING.JAROSLAV KNOTEK	ING.JAROSLAV KNOTEK
MÍSTO STAVBY:	Květnice		
INVESTOR:	Obec Květnice		
STAVBA: KVĚTNICE - ÚPRAVA HRÁZE MLÝNSKÉHO RYBNÍKU		STUPEŇ PD	PROJEKT
		ČÍSLO ZAKÁZKY	003/12
		DATUM	05/2012
		MĚŘÍTKO	1:50
VÝKRES: VÝKRES DEMOLIC		ČÍSLO VÝKRESU	F.4.